ZVS-TDT-Viewer V 3.0
NAME:GA OBJECT:386602 DATE:11-Apr-01 09:44:35

A-A

Ansicht X

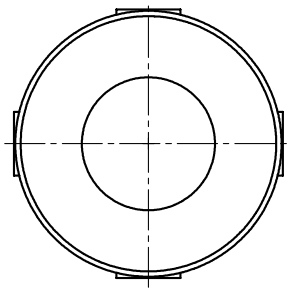

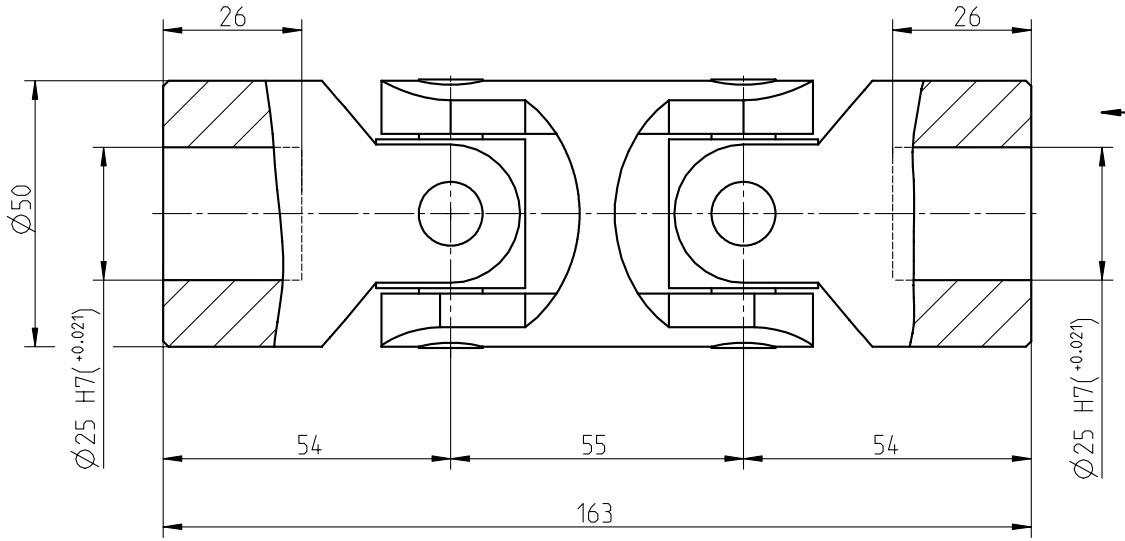

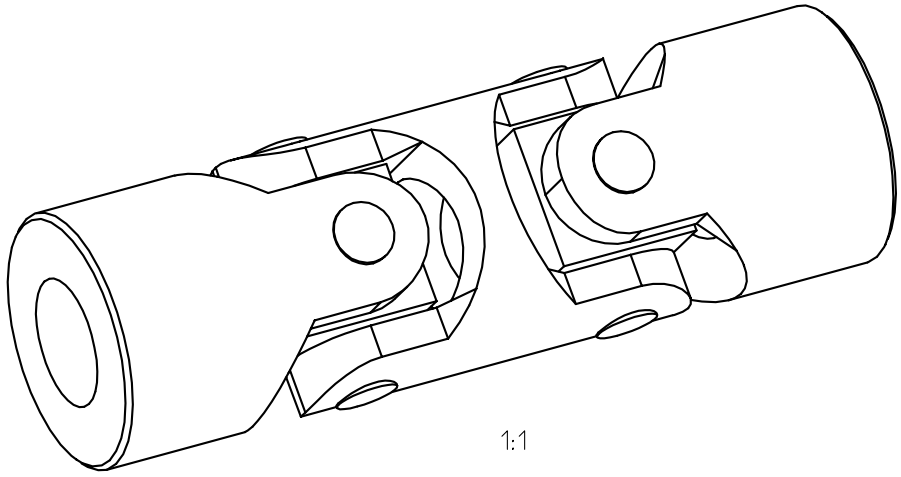

1:1

Oberflaechenguete nach DIN ISO 1302 Reihe 2 Surface quality acc. to DIN ISO 1302 line 2				Schutzvermerk nach DIN 34 beachten Note protection mark acc. to DIN 34			
Allgemeintoleranzen nach DIN ISO 2768 - mH General tolerances acc. to DIN ISO 2768-				Masstab Scale	1:1	Format DIN Size	A3
Wellengelenke 5 Praezisions-Doppelgelenk GD				KTR-Kupplungstechnik GmbH D-48407 Rheine			
	gezeichnet drawn	Werkstoff Material		Teilnummer Part number	Kz	Lfd.-Nr. Current number	Index Change
Datum	02.04.01	DIN			M	386602	0
Name	GA	Gewicht Weight					

Copyright © KTR-Kupplungstechnik GmbH D-48407 Rheine