ZVS-TDT-Viewer V 3.0

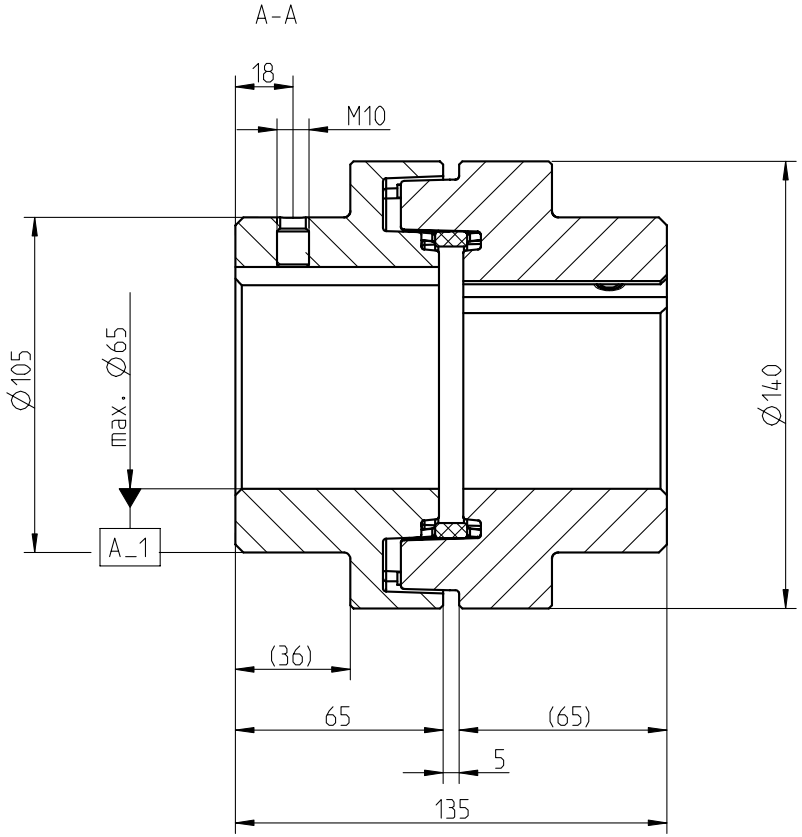

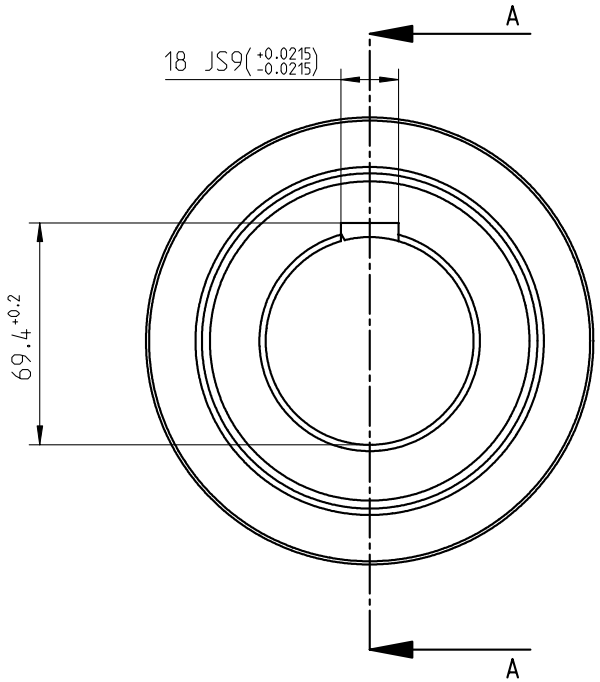

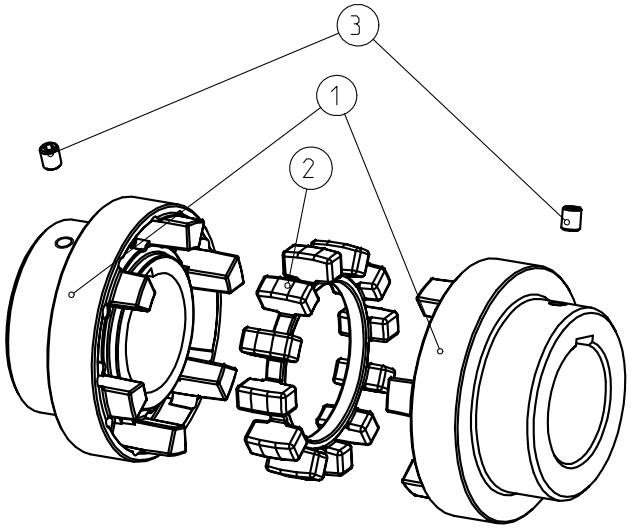

7:20

POLY-NORM	Gewicht Weight [kg]	Massentraegheitsmoment Mass moment of inertia [kgm²]
Nabe Hub	3.379	0.00863
Elastomerring Elastomer ring	0.112	0.00033
Komplette Kupplung Complete coupling	6.870	0.01761

Drehmoment / Torque
Elastomerring / elastomer ring
NBR 78 Shore A
T_{KN} = 550 Nm
T_{Kmax} = 1100 Nm

Oberflaechenguete nach DIN ISO 1302 Reihe 2 Surface quality acc. to DIN ISO 1302 line 2				Schutzvermerk nach DIN 34 beachten Note protection mark acc. to DIN 34	
Allgemeintoleranzen nach DIN ISO 2768 - mH General tolerances acc. to DIN ISO 2768-				Masstab Scale 3:5	Format DIN Size A3
POLY-NORM 65 Bauart AR				KTR-Kupplungstechnik GmbH D-48407 Rheine	
	gezeichnet drawn	Werkstoff Material		Teilnummer Part number	Kz	Lfd.-Nr. Current number	Index Change
Datum	12.06.02	DIN			M	398596	0
Name	FR	Gewicht Weight	6.870				

NAME:FR OBJECT:398596 DATE: 3-Jul-02 09:21:25

Copyright © KTR-Kupplungstechnik GmbH D-48407 Rheine