ZVS-TDT-Viewer V 3.0

NAME:HUE OBJECT:399114 DATE: 9-Jul-02 09:37:07

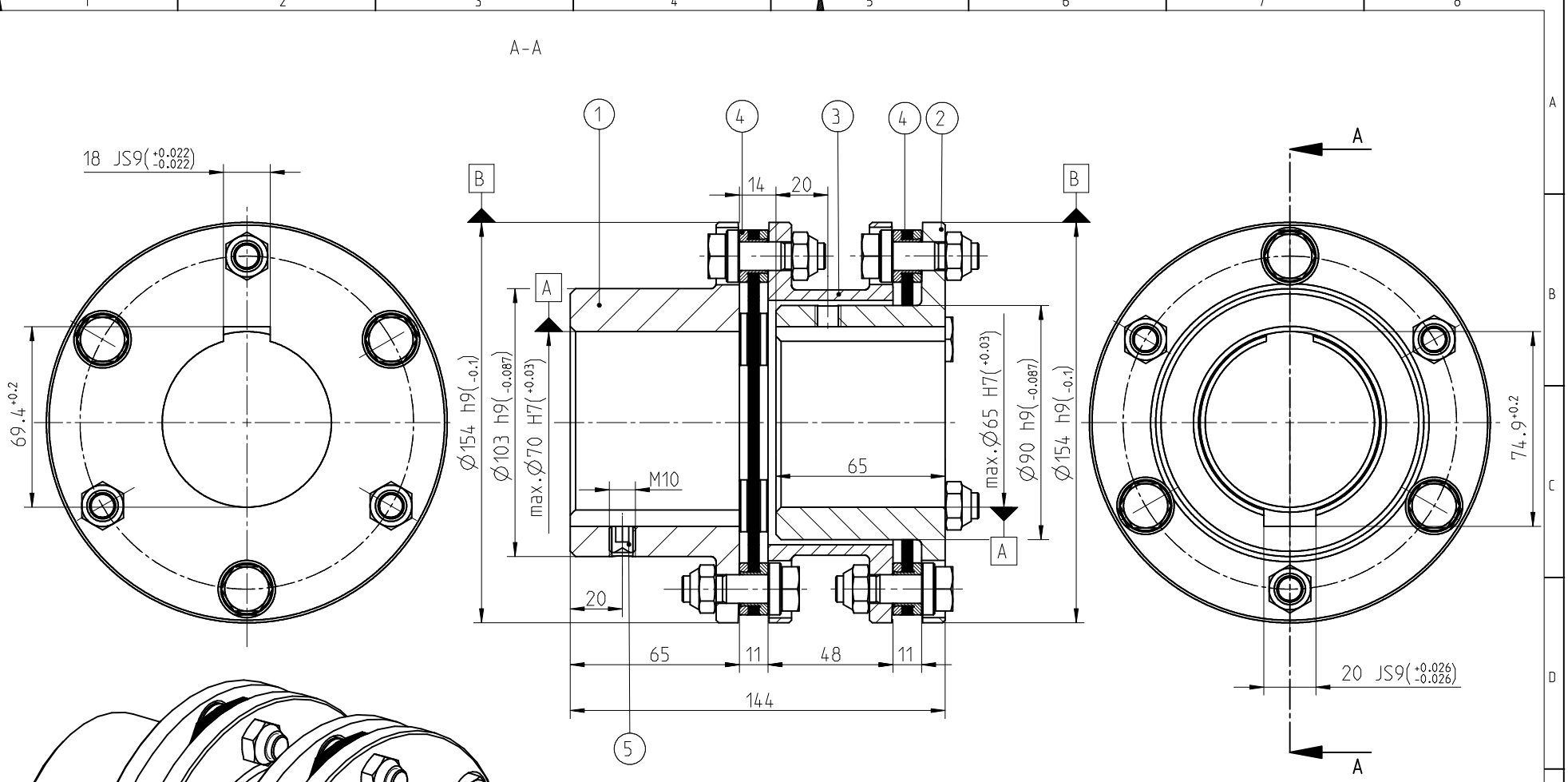

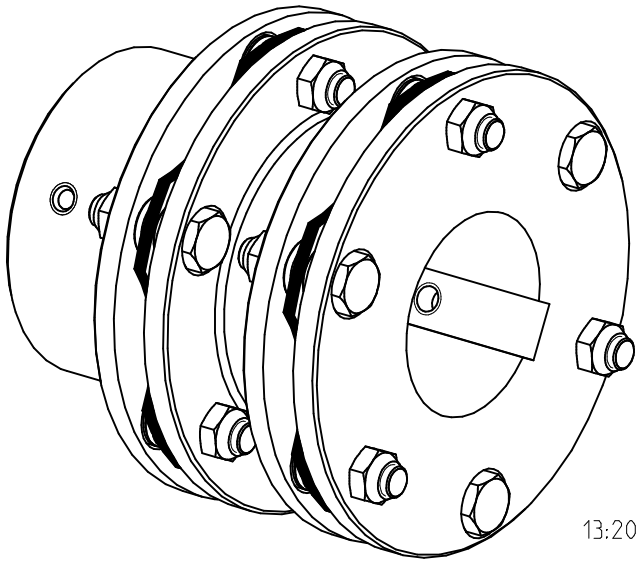

13:20

Oberflaechenguete nach DIN ISO 1302 Reihe 2				Schutzvermerk nach DIN 34 beachten			
Allgemeintoleranzen nach DIN ISO 2768- mH				Masstab	13:20	Format	A3
RADEX-N 70 NENA 2				KTR-Kupplungstechnik GmbH D-48407 Rheine			
	gezeichnet	Werkstoff		Teilnummer	Kz	Lfd.-Nr.	Index
Datum	02.07.02	DIN			M	399114	0
Bearb	HUE	Gewicht	8.143				

Copyright © KTR-Kupplungstechnik GmbH D-48407 Rheine